دستورالعمل نصب و بهره‌برداری تایمر AMICO2+

این تایمر به راحتی زمینه را برای اجرا آبیاری بصورت تمام اتوماتیک، نیمه اتوماتیک و دستی فراهم میکند.

و دارای دو خروجی با قابلیت برنامه ریزی مجزا برای هریک می باشد .

لطفا قبل از برنامه‌ریزی و استفاده از کنترلر، راهنمای زیر را بدقت مطالعه فرمایید.

۱- **نصب باطری:** برای نصب باطری، ابتدا بدنه الکتریکی را از شیربرقی جدا کنید و ۲عدد باطری 1/5 Volt سایز AA در محفظه باطری قرار داده و پس ازاطمینان از صحت جهت قطبهای آن درب محفظه باطری را ببندید تا از اکسید شدن باطریها جلوگیری شود.

۲- **نصب تایمر:** شیربرقی را به شیر آب متصل کنید. تایمر را با توجه به دستورالعمل های همین راهنما، برنامه ریزی کنید، سپس صفحه دیجیتال را به شیربرقی متصل کنید.

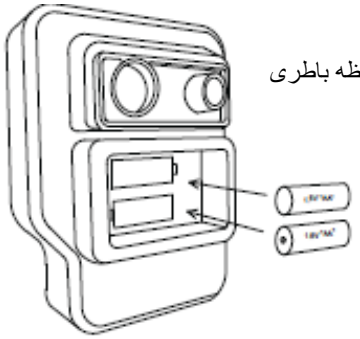

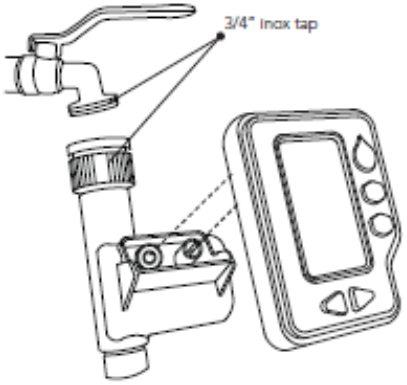

نمایشگر:

A: زمان کنونی

B: زمان شروع آبیاری

C: مدت زمان آبیاری

D: دور آبیاری

E: آبیاری بعدی

دکمه ها:

۱- قطع کردن برنامه در حال اجرا (AUTO OFF)

۲- خارج کردن از حالت اتوماتیک و آبیاری دستی(MANUAl)

۳- تأیید تنظیمات و انجام تنظیمات جدید (OK)

۴- کم کردن مقدار یا عدد (-)

۵- زیاد کردن مقدار یا عدد (+)

تنظیمات:

CURRENT TIME: (زمان کنونی) دکمه OK را فشار داده تا نمایشگر روشن شود. و گزینه Current Time چشمک می‌زند، برای تغییر در زمان دکمه + یا – را فشار دهید سپس دکمه OK را بمنظور تأیید زمان صحیح فشار می‌دهیم.

START TIME: زمان شروع چرخه آبیاری را نیز مانند گزینه قبلی تنظیم میکنیم.

DURATION:(مدت زمان آبیاری) برای تنظیم مدت زمان آبیاری هنگام چشمک زدن آن میتوان با دکمه + و – زمان آبیاری را کم و زیاد کرده که حداقل زمان آبیاری ۱ دقیقه و حداکثر ۲۴۰ دقیقه میباشد.

FREQUENCY: دور آبیاری (زمان بین یک آبیاری تا آبیاری بعدی) را با استفاده از دکمه + و – تنظیم میکنیم. حداقل آن از ۶ ساعت و حداکثر آن تا۱۵ روز قابل تنظیم است.

NEXT IRRIGATION: زمان باقیمانده تا آبیاری بعدی را نشان میدهد.

کلیه مراحل برای خروجی دوم نیز به همین روال می باشد

Chegalab Eng. Co.

دستورالعمل نصب و بهره‌برداری تایمر AMICO2+

امکانات بیشتر:

آبیاری دستی: این تایمر امکان آبیاری دستی را بدون ایجاد خلل در برنامه آبیاری از پیش تعیین شده می‌دهد.

برای اینکار با فشردن دکمه Manual ، نمایشگر به شکل مقابل در می‌آید و با +/- مدت زمان آبیاری را تعیین کرده،

سپس کلید ok را فشار می‌دهید. که تایمر از همان لحظه به مدت زمان داده شده شروع به آبیاری میکند و پس از اتمام آبیاری طبق برنامه تنظیم شده قبلی ادامه میدهد.

OFF: برای توقف آبیاری کنترلر را خاموش کنید و قسمت الکترونیکی را از شیربرقی جدا کنید.

هشدارها:

- علامت تعویض باطری: ظاهر شدن این علامت نشان دهنده فرارسیدن زمان تعویض باطری است.
- قبل از تنظیم تایمر یکبار برنامه آبیاری دستی را انجام دهید.
- تایمر را در معرض سرما قرار ندهید.
- در طول فصل زمستان شیر و تایمر را بردارید.
- در حین آبیاری شیر را از قسمت الکتریکی جدا نکنید در غیر این صورت شیر بسته نخواهد شد.
- برای اجرای آبیاری قسمت الکتریکی باید به شیر متصل باشد.

مشخصات فنی:

- دو خروجی
- باطریها: 2*1.5 Volt سایز AA
- امکان مشاهده نمایشگر در شب
- قسمت الکتریکی جداشونده
- ورودی آب: female 3/4 و 1
- خروجی آب : male 3/4
- جنس بدنه: ABS
- دارای پوشش محافظ
- حداکثر فشار کاری ۶ بار
- حداکثر دبی: ۴۰ لیتر بر دقیقه

دارای شیر برقی دیافگرامی

Chegalab Eng. Co.